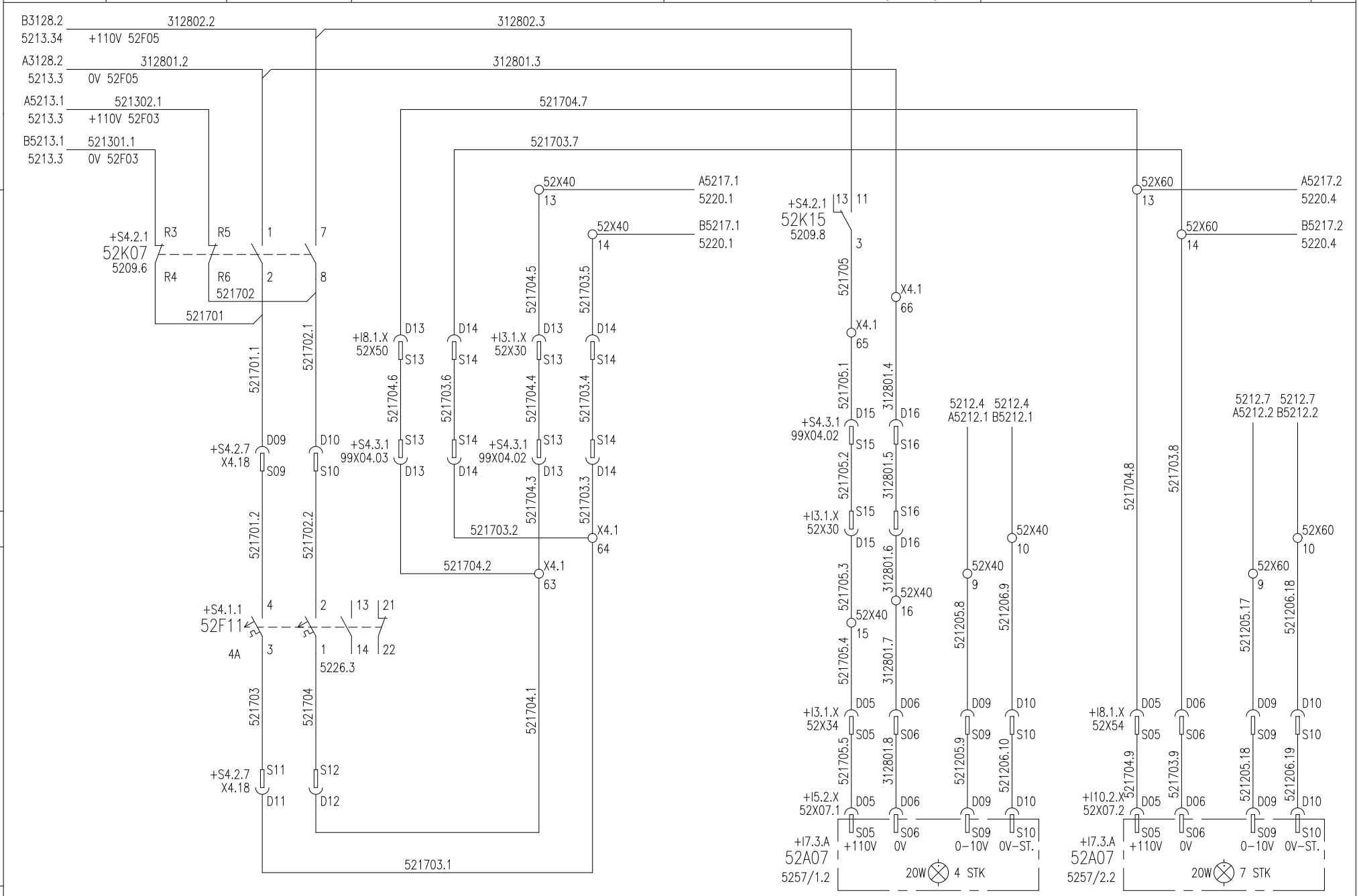

All rights reserved for this drawing, even in case of issuance of a patent registration of another industrial right. Misapplication in particular reproduction or handling over to third persons is prohibited, it is civilly and criminaly actionable.

For denne tegning forbeholder vi oss alle rettigheter, også i tilfelle av patentering og registrering av annen industriell rettighet. Misbruk spesielt kopiering eller overdragelse til tredjemann er ikke tillatt. Overtredelse vil kunne medføre straffeansvar og/eller erstatningsansvar.

REVISJON

4		01.04.23	Utført	98.09.09	DVH	NSB XT BFM 73	ADtranz	ENGINEERING ELEKTRO	KOPLINGSSKJEMA INTERIØR BELYSNING DOWNLIGHT PAN./VESTIB.
3	ÄM 11213	00.01.25	Kontr.	98.10.28	RSK				
2		99.03.11	Stand						
5		07.09.03	Brukskl.	98.10.28	NB	Grunnlag:	Adtranz Norway		

3ENS 320352

+S4.2.7

Gruppe nr. 52 | Blad nr. 17 | Neste bl. 18